www.tappipe.com

ระบบท่อ HDPE สำหรับส่งน้ำ

HDPE Pipes System for Water Supply

PE 80 & PE 100

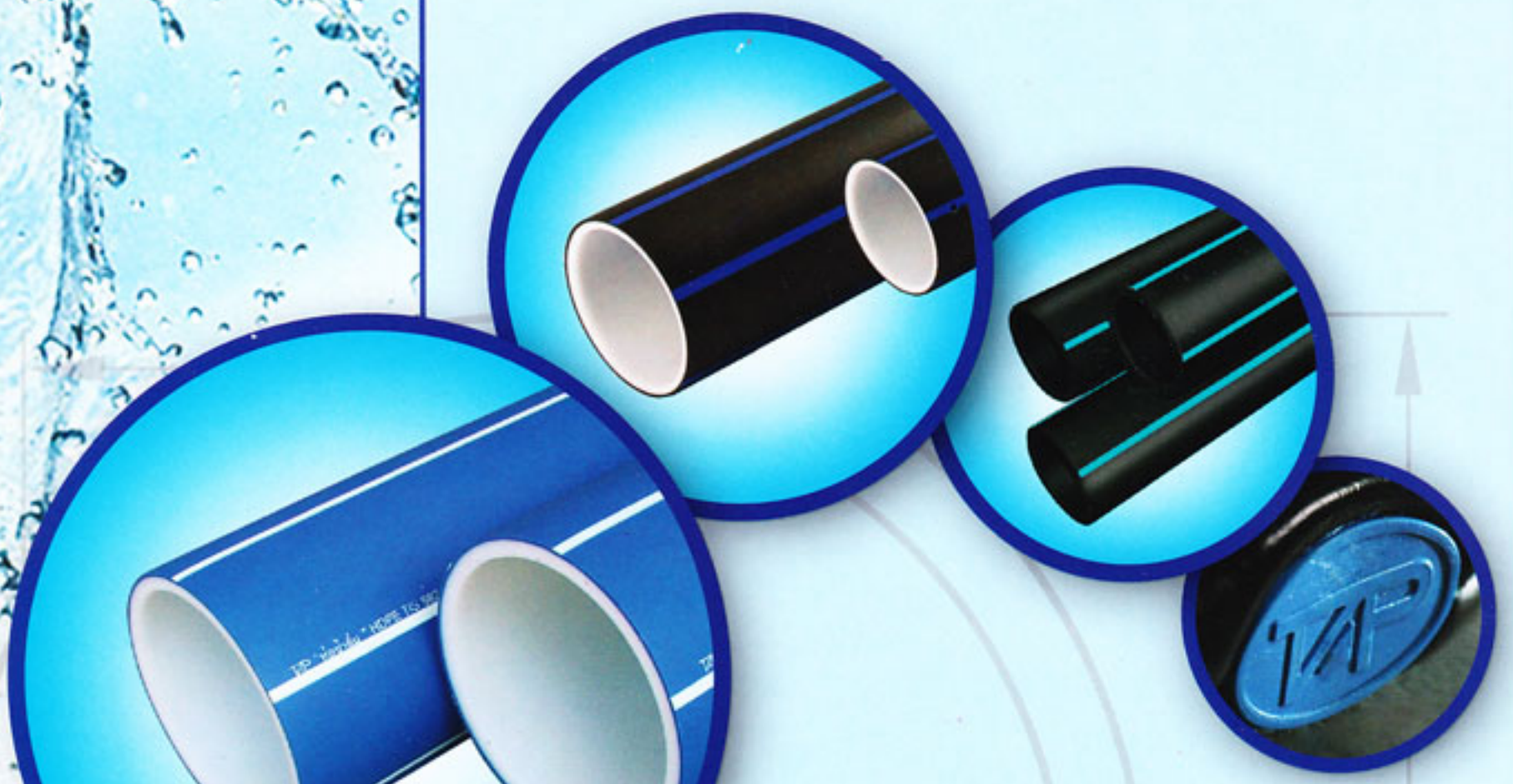

มอก. 982-2548

ระบบท่อพอลิเอทิลีน ชนิดความหนาแน่นสูง
HDPE Pipes System

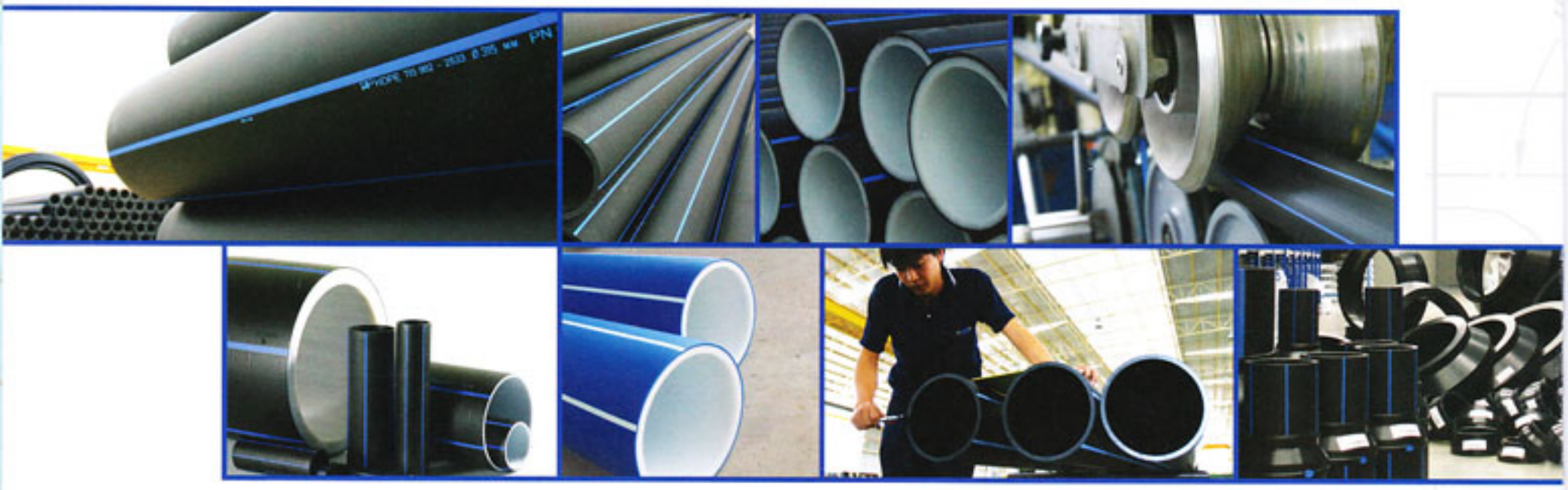

ท่อพอลิเอทิลีน ชนิดความหนาแน่นสูง (HDPE) หรือที่ใช้นิยมเรียกกันติดปากว่า ท่อ พีอี ผลิตจากวัสดุพอลิเอทิลีน ซึ่งเป็นวัสดุพลาสติกเชิงวิศวกรรม ตามข้อกำหนดของมาตรฐาน ISO/TR 9080, ASTM-D 1248 ที่สามารถให้คุณสมบัติทางฟิสิกส์และเคมีที่ดีแก่ตัวท่อ มีประสิทธิภาพสูงสำหรับงานระบบ ท่อแรงดันน้ำสูงและแรงดันน้ำต่ำเป็นที่ยอมรับในมาตรฐานสากลและใช้กันมาอย่างแพร่หลายมานาน ท่อมีขนาดเส้นผ่านศูนย์กลางตั้งแต่ 16 มม. จนถึงขนาดเส้นผ่านศูนย์กลางที่ใหญ่ที่สุด 1,600 มม. มีความยาวท่อที่สามารถให้เลือกใช้ได้ตั้งแต่ความยาวท่อนมาตรฐาน 6 และ 12 เมตร หรือท่อขนาด 16-110 มม. (1/2-4 นิ้ว) สามารถม้วนขดให้ยาวถึง 500 เมตร ทั้งนี้ขึ้นอยู่กับความเหมาะสมในการขนส่ง

The High Density Polyethylene Pipes (HDPE) or commercial name called P.E. pipes. They are produced from an engineering plastic material according to ISO/TR 9080, ASTM-D 1248 that give a good physical and chemical properties for the pipes and it is the most suitable and giving the best performance for high and low pressure pipe system. The P.E. pipes are conforming to various standards. P.E. pipes ranging from small diameter 16 mm. up to the largest diameter 1600 mm. at standard length of 6 m. and 12 m., but for a small dia 16-110 mm. (1/2-4 inch) can be coiled up to 500 m. However it is very much depend on transportation suitability.

คุณสมบัติที่โดดเด่น ของท่อ พีอี

1. ความคล่องตัว (Versatility)
2. น้ำหนักเบา (Light Weight)
3. ความยืดหยุ่น (Flexibility)
4. ทนทานต่อสารเคมี (Chemical Resistance)
5. สมรรถนะการไหลลื่นสูง (Superior Flow Ability)
6. ทนต่อแรงกระแทก (Impact Resistance)

TAP "ท่อน้ำดื่ม" HDPE ⇔ TIS 982-2548

ท่อ พีอี ของ TAP ได้รับอนุญาตแสดงเครื่องหมายมาตรฐานกับผลิตภัณฑ์อุตสาหกรรม ท่อพอลิเอทิลีน สำหรับน้ำดื่ม เลขที่มอก. 982-2548 จากสำนักงานมาตรฐานผลิตภัณฑ์อุตสาหกรรม

TAP Polyethylene pipes for drinking water has been approved a product quality according to standard number TIS 982-2548 by Thai Industrial Standard Institute.

มาตรฐานท่อพอลิเอทิลีน ชนิดความหนาแน่นสูง สำหรับใช้เป็นท่อน้ำดื่ม

Standard for HDPE Pipes for Drinking Water

ขนาดมิติท่อที่แสดงในตาราง เป็นไปตามมาตรฐาน มอก. 982-2548 มีขนาดมิติที่สอดคล้องและเทียบเคียงกับมาตรฐานท่อพีอี สากลต่างๆ อาทิ AS/NZS 4130, DIN 8074, EN 12201, ISO 4427, ISO R 161 และมีคุณสมบัติเหมาะสำหรับงานส่งน้ำประปา เป็นท่อน้ำดื่ม น้ำใช้ ท่อส่งน้ำชลประทาน หรืองานด้านอุตสาหกรรมต่างๆ

The dimensions of HDPE pipe show in table are conforming to TIS 982-2548 (Thai Industrial Standard) and accordance with the following international standard such as : AS/NZS 4130, DIN 8074, EN 12201, ISO 4427, ISO R 161. The properties are suitable for potable water, water supply system, irrigation and industrial uses.

SDR	SDR 41	SDR 33	SDR 26	SDR 21	SDR 17	SDR 13.6	SDR 11	SDR 9	SDR 7.4	SDR 6
PE 80	PN 3.2	PN 4	-	PN 6.3	PN 8	PN 10	PN 12.5	PN 16	PN 20	PN 25
PE 100	PN 4	-	PN 6.3	PN 8	PN 10	PN 12.5	PN 16	PN 20	PN 25	-
OD	T(mm.)	T(mm.)	T(mm.)	T(mm.)	T(mm.)	T(mm.)	T(mm.)	T(mm.)	T(mm.)	T(mm.)
16	-	-	-	-	-	-	-	2.0	2.3	3.0
20	-	-	-	-	-	-	2.0	2.3	3.0	3.4
25	-	-	-	-	-	2.0	2.3	3.0	3.5	4.2
32	-	-	-	-	2.0	2.4	3.0	3.6	4.4	5.4
40	-	-	-	2.0	2.4	3.0	3.7	4.5	5.5	6.7
50	-	-	2.0	2.4	3.0	3.7	4.6	5.6	6.9	8.3
63	-	-	2.5	3.0	3.8	4.7	5.8	7.1	8.6	10.5
75	-	-	2.9	3.6	4.5	5.6	6.8	8.4	10.3	12.5
90	-	-	3.5	4.3	5.4	6.7	8.2	10.1	12.3	15.0
110	-	-	4.2	5.3	6.6	8.1	10.0	12.3	15.1	18.3
125	-	-	4.8	6.0	7.4	9.2	11.4	14.0	17.1	20.8
140	-	-	5.4	6.7	8.3	10.3	12.7	15.7	19.2	23.3
160	-	-	6.2	7.7	9.5	11.8	14.6	17.9	21.9	26.6
180	-	-	6.9	8.6	10.7	13.3	16.4	20.1	24.6	29.9
200	-	-	7.7	9.6	11.9	14.7	18.2	22.4	27.4	33.2
225	-	-	8.6	10.8	13.4	16.6	20.5	25.2	30.8	37.4
250	-	-	9.6	11.9	14.8	18.4	22.7	27.9	34.2	41.5
280	-	-	10.7	13.4	16.6	20.6	25.4	31.3	38.3	46.5
315	7.7	9.7	12.1	15.0	18.7	23.2	28.6	35.2	43.1	52.3
355	8.7	10.9	13.6	16.9	21.1	26.1	32.2	39.7	48.5	59.0
400	9.8	12.3	15.3	19.1	23.7	29.4	36.3	44.7	54.7	-
450	11.0	13.8	17.2	21.5	26.7	33.1	40.9	50.3	61.5	-
500	12.3	15.3	19.1	23.9	29.7	36.8	45.4	55.8	-	-
560	13.7	17.2	21.4	26.7	33.2	41.2	50.8	-	-	-
630	15.4	19.3	24.1	30.0	37.4	46.3	57.2	-	-	-
710	17.4	21.8	27.2	33.9	42.1	52.2	-	-	-	-
800	19.6	24.5	30.6	38.1	47.4	58.8	-	-	-	-
900	22.0	27.6	34.4	42.9	53.3	-	-	-	-	-
1000	24.5	30.6	38.2	47.7	59.3	-	-	-	-	-
1200	29.4	36.7	45.9	57.2	-	-	-	-	-	-
1400	34.3	42.9	53.5	-	-	-	-	-	-	-
1600	39.2	49.0	61.2	-	-	-	-	-	-	-

หมายเหตุ : (Remarks) PE 80 = Hydrostatic design stress 6.3 MPa., PE 100 = Hydrostatic design stress 8 MPa.
OD = ขนาดเส้นผ่านศูนย์กลางภายนอก ; มม. (Outside diameter ; mm.), T = ความหนาผนังท่อ ; มม. (wall thickness ; mm.)
SDR = อัตราส่วนขนาดเส้นผ่านศูนย์กลางท่อต่อความหนา (Standard dimension ratio = D/T), PN = ชั้นแรงดัน : บาร์ (Norminal pressure : bar)

อุปกรณ์ข้อต่อท่อ พีอี
Fittings for HDPE Pipe

บริษัทฯ มีความพร้อมในการให้บริการอุปกรณ์ข้อต่อท่อ พีอี ทั้งระบบที่ครบถ้วนและสมบูรณ์ รวมถึงอุปกรณ์ ที่ช่วยเสริมการใช้งานในการต่อท่อ พีอี กับชนิดท่ออื่น หรือประตูน้ำและอุปกรณ์รูปแบบพิเศษ ตามข้อจำกัดของพื้นที่ติดตั้ง หรือลักษณะงานต่างๆ ที่เกี่ยวข้องกับงานติดตั้งระบบท่อ เพื่อความเหมาะสมกับระบบงานที่ต้องการ ด้วยอรรถประโยชน์ที่ครบถ้วนและมีความคุ้มค่าในการใช้งาน

TAP has capability to serve completely fittings for HDPE pipe and we provide HDPE fittings for connecting with other pipes and valves or other components and custom-made fittings according to individual customer specifications are suitable, high efficiency for any application system.

ตราประทับคุณภาพสินค้า บริษัทฯ ให้ความสำคัญอย่างยิ่งกับคุณภาพของผลิตภัณฑ์ และเพื่อการรับประกันให้กับลูกค้าว่าผลิตภัณฑ์ที่ผลิตโดยบริษัทฯ มีคุณภาพได้มาตรฐานและรับประกันความพึงพอใจ

TAP Blue Mark is the quality assurance for our company fittings's product that use to guarantee for all our products maintain on high class quality and meet to our customers requirement.

ข้องอ 30°
SEGMENTED ELBOWS 30°
Size : 20-1,600

ข้องอ 45°,60°
SEGMENTED ELBOWS 45°,60°
Size : 20-1,600

ข้องอ 90°
SEGMENTED ELBOWS 90°
Size : 20-1,600

ข้องอ 90° ฉีดเชื่อม
MOULDED ELBOWS 90°
Size : 32-110

ท่อโค้งประปา 30°,45°
SWEEP BENDS 30°,45°
Size : 110-250

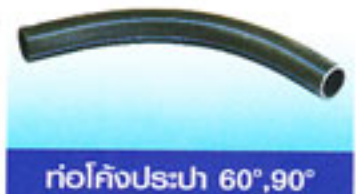

ท่อโค้งประปา 60°,90°
SWEEP BENDS 60°,90°
Size : 110-250

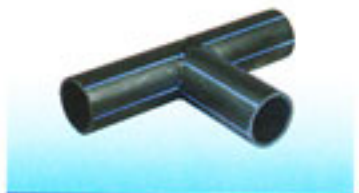

สามทาง
TEES
Size : 20-1,600

สามทาง ฉีดเชื่อม
MOULDED TEES
Size : 32-110

อุปกรณ์ข้อต่อท่อ พีอี
Fittings for HDPE Pipe

สามทาง 45°
TEE WYES 45°
Size : 110-500

สามทาง 45° ฉาก
TEE WYES 45° PLUS
Size : 110-500

สามทางวาย 45°,60°
WYES 45°,60°
Size : 110-500

สี่ทาง
CROSSES
Size : 110-500

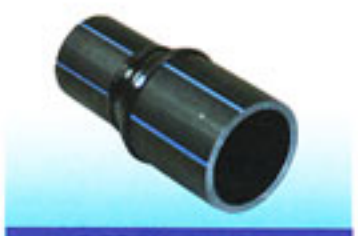

ลดกลม แบบยาว
CONCENTRIC REDUCERS LONG VERSION
Size : 25x20-1,000x900

ลดกลมเยื้องศูนย์ แบบยาว
ECCENTRIC REDUCERS LONG VERSION
Size : 32x20-630x560

สามทางลด
TEE REDUCERS
Size : 25x20-1,000x900

สามทาง ลดแยก
BRANCHING TEES
Size : 110x32-630x225

สามทาง 45° ลด
TEE WYES 45° REDUCERS
Size : 110x63-500x450

สามทาง 45° ฉากลด
TEE WYES 45° PLUS REDUCERS
Size : 110x63-500x450

สตับเอ็น พีอี
HDPE STUBEND
Size : 20-1,600

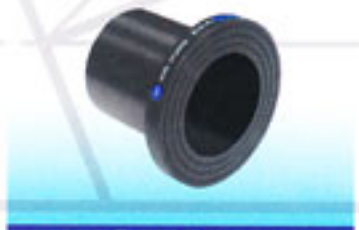

สตับเอ็น พีอี แบบยาว
HDPE STUBEND LONG VERSION
Size : 20-225

หน้าแปลนเชื่อม พีอี
HDPE FLANGE
Size : 15-200

ฝาปิด แบบเชื่อม
HDPE END CAP
Size : 20-280

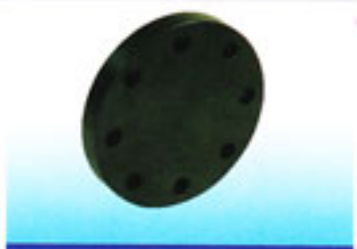

หน้าแปลนบอด พีอี
HDPE BLIND FLANGE
Size : 15-150

แหวนเหล็ก
BACKING RING
Size : 15-1,600

ปะเก็นยาง
GASKET
Size : 20-1,600

แคล้มป์รัดแยก เกลียวโลหะ
SADDLE WITH METAL THREADED
Size : 32x1/2"-160x2"

แคล้มป์รัดแยก แบบเชื่อม
HDPE SADDLE CLAMP
Size : 32x25-160x75

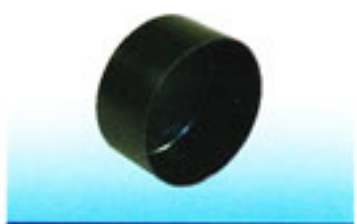

ฝาปิด แบบสวม
HDPE CAP
Size : 20-160

งานวางท่อรับน้ำในทะเล ∅ 1,000 มม.
(Submarine intake pipe line)

งานท่อในระบบอุตสาหกรรม
(Piping system for industrial and water network)

ระบบชลประทานท่อส่งน้ำ ∅ 1,600 มม.
(Irrigation piping system)

งานติดตั้งท่อในการพัฒนาพื้นที่ในชนบท
(Advantage piping installation for rural development)

คุณประโยชน์ของท่อ พีอี ในงานด้านต่างๆ (Applications)

1. ใช้ในงานการประปา เป็นท่อน้ำดื่มและน้ำใช้ (Potable water and water supply system)
2. ใช้ในงานระบบท่อน้ำทิ้งและน้ำเสีย (Sewerage system)
3. ใช้ในงานด้านการเกษตรกรรม (Agricultural water supply)
4. ใช้ในงานด้านเหมืองแร่ และการลำเลียงผ่านท่อในที่ลาดชัน (Mining industry and slurry transportation)
5. ใช้ในงานด้านอุตสาหกรรมและเคมีภัณฑ์ (Industrial effluents and chemical plant)
6. งานด้านอุตสาหกรรมอาหาร (Food processing industry)

"น้ำบริสุทธิ์จากต้นสาย สู่จุดหมายอย่างสมบูรณ์"

www.tappipe.com

บริษัท ไทย-เอเชีย พี.อี. ไพ้พ์ จำกัด
สำนักงานขาย : 67 หมู่ 4 ถ.สุขสวัสดิ์ ต.บางครุ อ.พระประแดง จ.สมุทรปราการ 10130
โทร. 0-2818-8720-5 แฟกซ์ 0-2463-4039
สำนักงานใหญ่ : 555 หมู่ 18 ต.ปากช่อง อ.ปากช่อง จ.นครราชสีมา 30130

泰亞洲化學管有限公司

THAI-ASIA P.E. PIPE CO., LTD.
Sales office : 67 M.4, Suksawad Rd., Bangkru, Phapradaeng, Samutprakan, Thailand. 10130
Tel. (66) 2818-8720-5 Fax. (66) 2463-4039
Head Office : 555 M.18, Pakchong, Nakhonratchasima, Thailand. 30130
E-mail : global@tappipe.com

"ผู้นำระบบท่อพีอีคุณภาพ เข้าสู่ตลาด ตั้งแต่ปี พ.ศ. 2528"
"We have been bringing the quality HDPE pipes system to the market since 1985."

TAP-WP-50R1

ท่อพอลิเอทิลีนชนิดความหนาแน่นสูง
สำหรับใช้เป็นท่อน้ำดื่มมาตรฐานเลขที่. 982-2548

STANDARD FOR HIGH-DENSITY POLYETHYLENE PIPE FOR DRINKING SERVICES

ACCORDING TO TIS.982-2548 **PE 80** Hydrostatic Design Stress is 6.3 MPa.

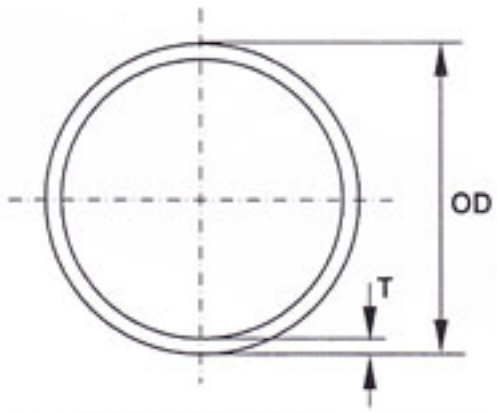

ขนาด	PN 3.2		PN 4		PN 6.3		PN 8		PN 10		PN 12.5		PN 16		PN 20		PN 25	
	SDR 41		SDR 33		SDR 21		SDR 17		SDR 13.6		SDR 11		SDR 9		SDR 7.4		SDR 6	
OD	T	W	T	W	T	W	T	W	T	W	T	W	T	W	T	W	T	W
16	-	-	-	-	-	-	-	-	-	-	-	-	2.0	0.09	2.3	0.10	3.0	0.13
20	-	-	-	-	-	-	-	-	-	-	2.0	0.12	2.3	0.13	3.0	0.16	3.4	0.18
25	-	-	-	-	-	-	-	-	2.0	0.15	2.3	0.17	3.0	0.21	3.5	0.24	4.2	0.28
32	-	-	-	-	-	-	2.0	0.19	2.4	0.23	3.0	0.28	3.6	0.33	4.4	0.39	5.4	0.46
40	-	-	-	-	2.0	0.25	2.4	0.29	3.0	0.36	3.7	0.43	4.5	0.51	5.5	0.61	6.7	0.71
50	-	-	-	-	2.4	0.37	3.0	0.45	3.7	0.56	4.6	0.67	5.6	0.79	6.9	0.94	8.3	1.10
63	-	-	-	-	3.0	0.58	3.8	0.72	4.7	0.88	5.8	1.06	7.1	1.27	8.6	1.48	10.5	1.74
75	-	-	-	-	3.6	0.83	4.5	1.02	5.6	1.24	6.8	1.48	8.4	1.78	10.3	2.11	12.5	2.47
90	-	-	-	-	4.3	1.19	5.4	1.47	6.7	1.78	8.2	2.14	10.1	2.57	12.3	3.03	15.0	3.56
110	-	-	-	-	5.3	1.78	6.6	2.18	8.1	2.64	10.0	3.17	12.3	3.81	15.1	4.54	18.3	5.30
125	-	-	-	-	6.0	2.28	7.4	2.78	9.2	3.40	11.4	4.12	14.0	4.93	17.1	5.84	20.8	6.83
140	-	-	-	-	6.7	2.85	8.3	3.49	10.3	4.26	12.7	5.13	15.7	6.18	19.2	7.34	23.3	8.58
160	-	-	-	-	7.7	3.74	9.5	4.56	11.8	5.56	14.6	6.74	17.9	8.05	21.9	9.55	26.6	11.18
180	-	-	-	-	8.6	4.70	10.7	5.77	13.3	7.05	16.4	8.51	20.1	10.18	24.6	12.07	29.9	14.13
200	-	-	-	-	9.6	5.83	11.9	7.11	14.7	8.65	18.2	10.50	22.4	12.59	27.4	14.94	33.2	17.45
225	-	-	-	-	10.8	7.36	13.4	9.02	16.6	10.98	20.5	13.29	25.2	15.94	30.8	18.88	37.4	22.10
250	-	-	-	-	11.9	9.01	14.8	11.06	18.4	13.53	22.7	16.34	27.9	19.59	34.2	23.30	41.5	27.25
280	-	-	-	-	13.4	11.38	16.6	13.89	20.6	16.95	25.4	20.49	31.3	24.62	38.3	29.22	46.5	34.19
315	7.7	7.56	9.7	9.45	15.0	14.30	18.7	17.59	23.2	21.48	28.6	25.94	35.2	31.15	43.1	36.99	52.3	43.26
355	8.7	9.62	10.9	11.95	16.9	18.15	21.1	22.39	26.1	27.24	32.2	32.93	39.7	39.56	48.5	46.90	59.0	54.97
400	9.8	12.19	12.3	15.21	19.1	23.15	23.7	28.30	29.4	34.54	36.3	41.80	44.7	50.18	54.7	59.57	-	-
450	11.0	15.38	13.8	19.16	21.6	29.39	26.7	35.85	33.1	43.75	40.9	52.93	50.3	63.54	61.5	75.36	-	-
500	12.3	19.14	15.3	23.63	23.9	36.11	29.7	44.30	36.8	53.99	45.4	65.31	55.8	78.29	-	-	-	-
560	13.7	23.84	17.2	29.74	26.7	45.20	33.2	55.49	41.2	67.73	50.8	81.82	-	-	-	-	-	-
630	15.4	30.16	19.3	37.51	30.0	57.10	37.4	70.29	46.3	85.61	57.2	103.67	-	-	-	-	-	-
710	17.4	38.44	21.8	47.75	33.9	72.81	42.1	89.32	52.2	108.94	-	-	-	-	-	-	-	-
800	19.6	48.74	24.5	60.49	38.1	92.29	47.4	113.26	58.8	138.19	-	-	-	-	-	-	-	-
900	22.0	61.47	27.6	76.62	42.9	116.77	53.3	143.28	-	-	-	-	-	-	-	-	-	-
1000	24.5	76.12	30.6	94.38	47.7	144.27	59.3	177.08	-	-	-	-	-	-	-	-	-	-
1200	29.4	109.57	36.7	135.76	57.2	207.65	-	-	-	-	-	-	-	-	-	-	-	-
1400	34.3	149.11	42.9	185.05	-	-	-	-	-	-	-	-	-	-	-	-	-	-
1600	39.2	194.72	49.0	241.51	-	-	-	-	-	-	-	-	-	-	-	-	-	-

หมายเหตุ : 1. OD = ขนาดเส้นผ่านศูนย์กลางภายนอก : มม. (Outside diameter : mm.) PN = ชั้นแรงดัน : บาร์ (Nominal pressure : bar)

(Remarks) T = ความหนาผนังท่อ : มม. (Wall thickness : mm.) W = น้ำหนักท่อต่อเมตร : กก./ม. (Weight per meter of pipe : kg/m.)

SDR = อัตราส่วนขนาดเส้นผ่านศูนย์กลางท่อต่อความหนา (Standard dimension ratio = D/T)

2. น้ำหนักท่อได้จากการคำนวณ (Weight per meter of pipe base on calculated.)

3. บริษัทฯ ขอสงวนสิทธิ์ในการปรับขนาด เพื่อความเหมาะสมทางด้านเทคนิคการผลิต (We reserve amendments of measures for improvements and adjusts to the level of technique.)

TAP-TIS-PE80-49R0

ท่อพอลิเอทิลีนชนิดความหนาแน่นสูง
สำหรับใช้เป็นท่อน้ำดื่มมาตรฐานเลขที่. 982-2548

STANDARD FOR HIGH-DENSITY POLYETHYLENE PIPE FOR DRINKING SERVICES

ACCORDING TO TIS.982-2548 **PE 100** Hydrostatic Design Stress is 8.0 MPa.

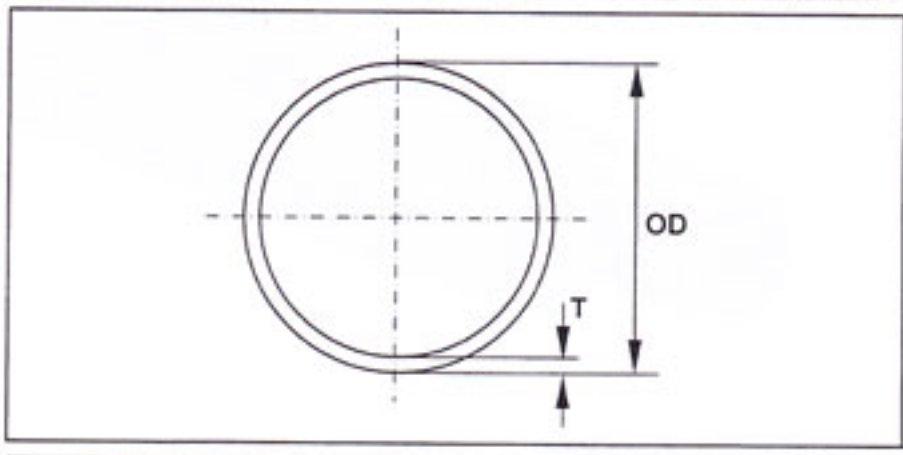

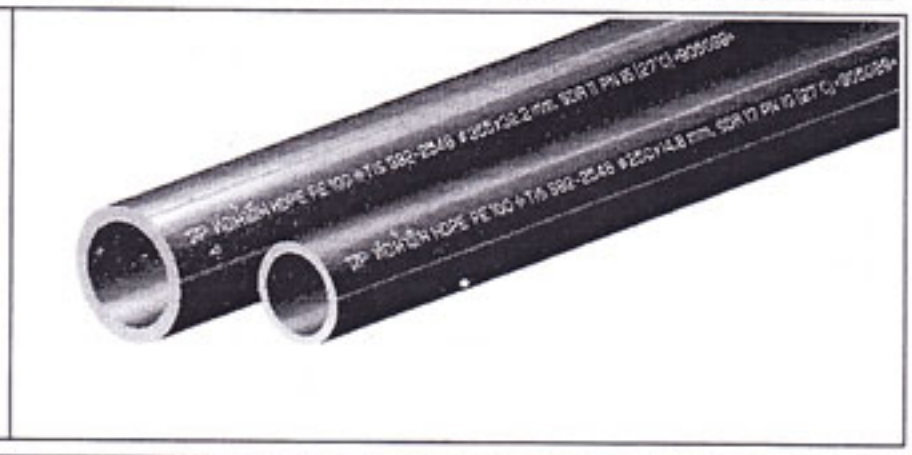

ขนาด OD	PN 4 SDR 41		PN 6.3 SDR 26		PN 8 SDR 21		PN 10 SDR 17		PN 12.5 SDR 13.6		PN 16 SDR 11		PN 20 SDR 9		PN 25 SDR 7.4	
	T	W	T	W	T	W	T	W	T	W	T	W	T	W	T	W
16	-	-	-	-	-	-	-	-	-	-	-	-	2.0	0.09	2.3	0.10
20	-	-	-	-	-	-	-	-	-	-	2.0	0.12	2.3	0.13	3.0	0.16
25	-	-	-	-	-	-	-	-	2.0	0.15	2.3	0.17	3.0	0.21	3.5	0.24
32	-	-	-	-	-	-	2.0	0.20	2.4	0.23	3.0	0.28	3.6	0.33	4.4	0.39
40	-	-	-	-	2.0	0.25	2.4	0.30	3.0	0.36	3.7	0.43	4.5	0.51	5.5	0.61
50	-	-	2.0	0.32	2.4	0.37	3.0	0.45	3.7	0.56	4.6	0.67	5.6	0.79	6.9	0.95
63	-	-	2.5	0.49	3.0	0.58	3.8	0.72	4.7	0.88	5.8	1.06	7.1	1.27	8.6	1.49
75	-	-	2.9	0.68	3.6	0.83	4.5	1.02	5.6	1.25	6.8	1.48	8.4	1.78	10.3	2.12
90	-	-	3.5	0.99	4.3	1.19	5.4	1.47	6.7	1.78	8.2	2.14	10.1	2.57	12.3	3.04
110	-	-	4.2	1.44	5.3	1.79	6.6	2.19	8.1	2.64	10.0	3.18	12.3	3.82	15.1	4.55
125	-	-	4.8	1.85	6.0	2.28	7.4	2.79	9.2	3.41	11.4	4.13	14.0	4.94	17.1	5.85
140	-	-	5.4	2.34	6.7	2.86	8.3	3.50	10.3	4.27	12.7	5.14	15.7	6.19	19.2	7.35
160	-	-	6.2	3.07	7.7	3.75	9.5	4.57	11.8	5.57	14.6	6.75	17.9	8.06	21.9	9.57
180	-	-	6.9	3.82	8.6	4.71	10.7	5.78	13.3	7.07	16.4	8.53	20.1	10.20	24.6	12.10
200	-	-	7.7	4.74	9.6	5.84	11.9	7.13	14.7	8.67	18.2	10.52	22.4	12.62	27.4	14.97
225	-	-	8.6	5.95	10.8	7.38	13.4	9.04	16.6	11.01	20.5	13.32	25.2	15.97	30.8	18.92
250	-	-	9.6	7.38	11.9	9.03	14.8	11.08	18.4	13.56	22.7	16.38	27.9	19.63	34.2	23.35
280	-	-	10.7	9.20	13.4	11.40	16.6	13.92	20.6	16.99	25.4	20.53	31.3	24.67	38.3	29.28
315	7.7	7.58	12.1	11.72	15.0	14.33	18.7	17.63	23.2	21.53	28.6	25.99	35.2	31.21	43.1	37.07
355	8.7	9.64	13.6	14.81	16.9	18.19	21.1	22.44	26.1	27.30	32.2	32.99	39.7	39.64	48.5	47.00
400	9.8	12.22	15.3	18.78	19.1	23.19	23.7	28.36	29.4	34.62	36.3	41.89	44.7	50.29	54.7	59.70
450	11.0	15.41	17.2	23.75	21.6	29.45	26.7	35.93	33.1	43.85	40.9	53.04	50.3	63.67	61.5	75.52
500	12.3	19.18	19.1	29.30	23.9	36.19	29.7	44.39	36.8	54.10	45.4	65.45	55.8	78.46	-	-
560	13.7	23.89	21.4	36.72	26.7	45.29	33.2	55.61	41.2	67.88	50.8	81.99	-	-	-	-
630	15.4	30.22	24.1	46.53	30.0	57.21	37.4	70.43	46.3	85.80	57.2	103.88	-	-	-	-
710	17.4	38.52	27.2	59.24	33.9	72.96	42.1	89.51	52.2	109.17	-	-	-	-	-	-
800	19.6	48.84	30.6	75.03	38.1	92.48	47.4	113.50	58.8	138.48	-	-	-	-	-	-
900	22.0	61.60	34.4	95.28	42.9	117.02	53.3	143.57	-	-	-	-	-	-	-	-
1000	24.5	76.27	38.2	117.10	47.7	144.57	59.3	177.44	-	-	-	-	-	-	-	-
1200	29.4	109.80	45.9	168.65	57.2	208.09	-	-	-	-	-	-	-	-	-	-
1400	34.3	149.42	53.5	229.39	-	-	-	-	-	-	-	-	-	-	-	-
1600	39.2	195.12	61.2	299.90	-	-	-	-	-	-	-	-	-	-	-	-

หมายเหตุ (Remarks) : 1. OD = ขนาดเส้นผ่านศูนย์กลางภายนอก : มม. (Outside diameter : mm.) PN = ชั้นแรงดัน : บาร์ (Nominal pressure : bar)
T = ความหนาผนังท่อ : มม. (Wall thickness : mm.) W = น้ำหนักท่อต่อเมตร : กก./ม. (Weight per meter of pipe : kg/m.)
SDR = อัตราส่วนขนาดเส้นผ่านศูนย์กลางท่อต่อความหนา (Standard dimension ratio = D/T)

2. น้ำหนักท่อได้จากการคำนวณ (Weight per meter of pipe base on calculated.)

3. บริษัทฯ ขอสงวนสิทธิ์ในการปรับขนาด เพื่อความเหมาะสมทางด้านเทคนิคการผลิต (We reserve amendments of measures for improvements and adjusts to the level of technique.)

TAP-TIS-PE100-49R0